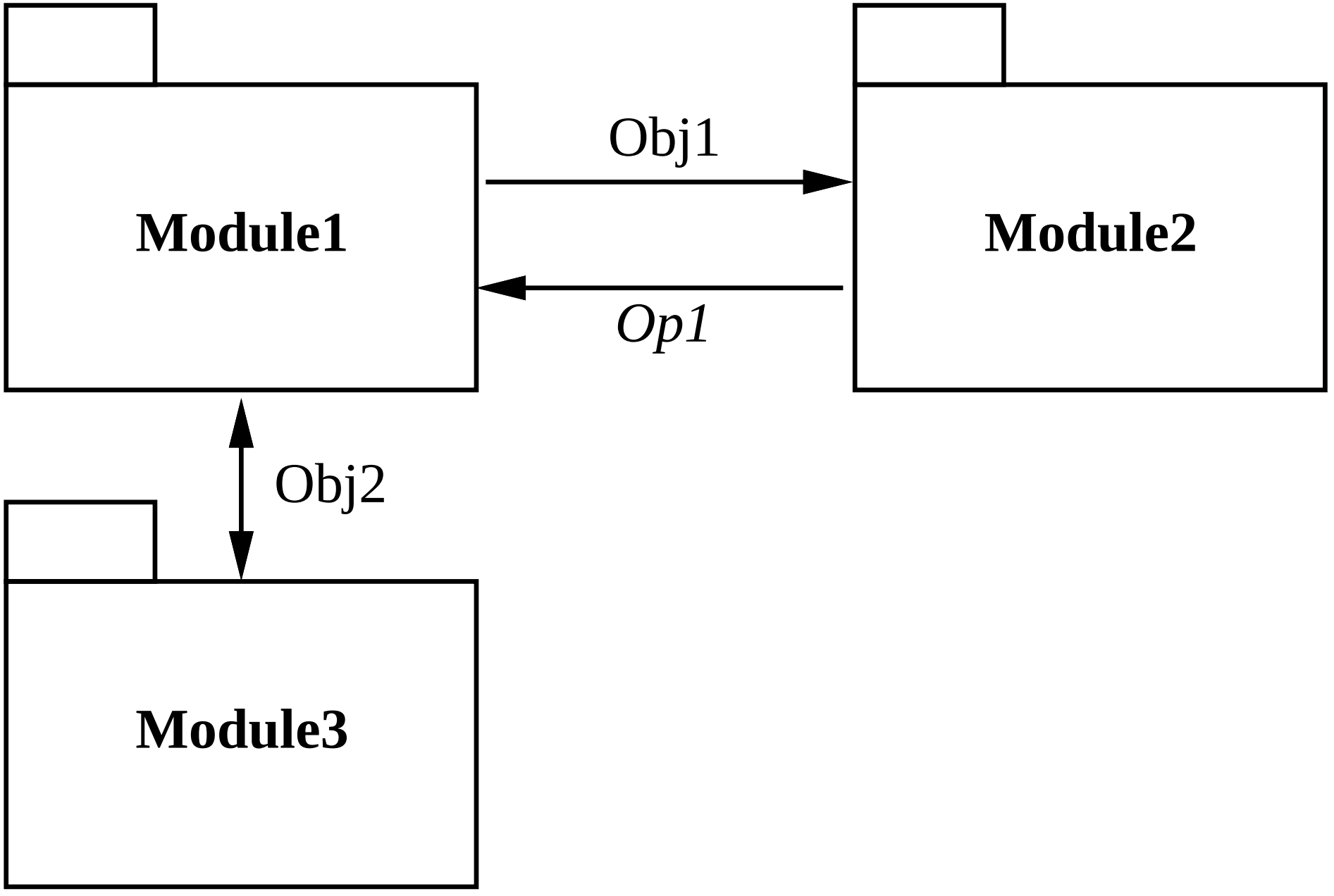
Module1
Obj1
Module2
Op1
Obj2
Module3