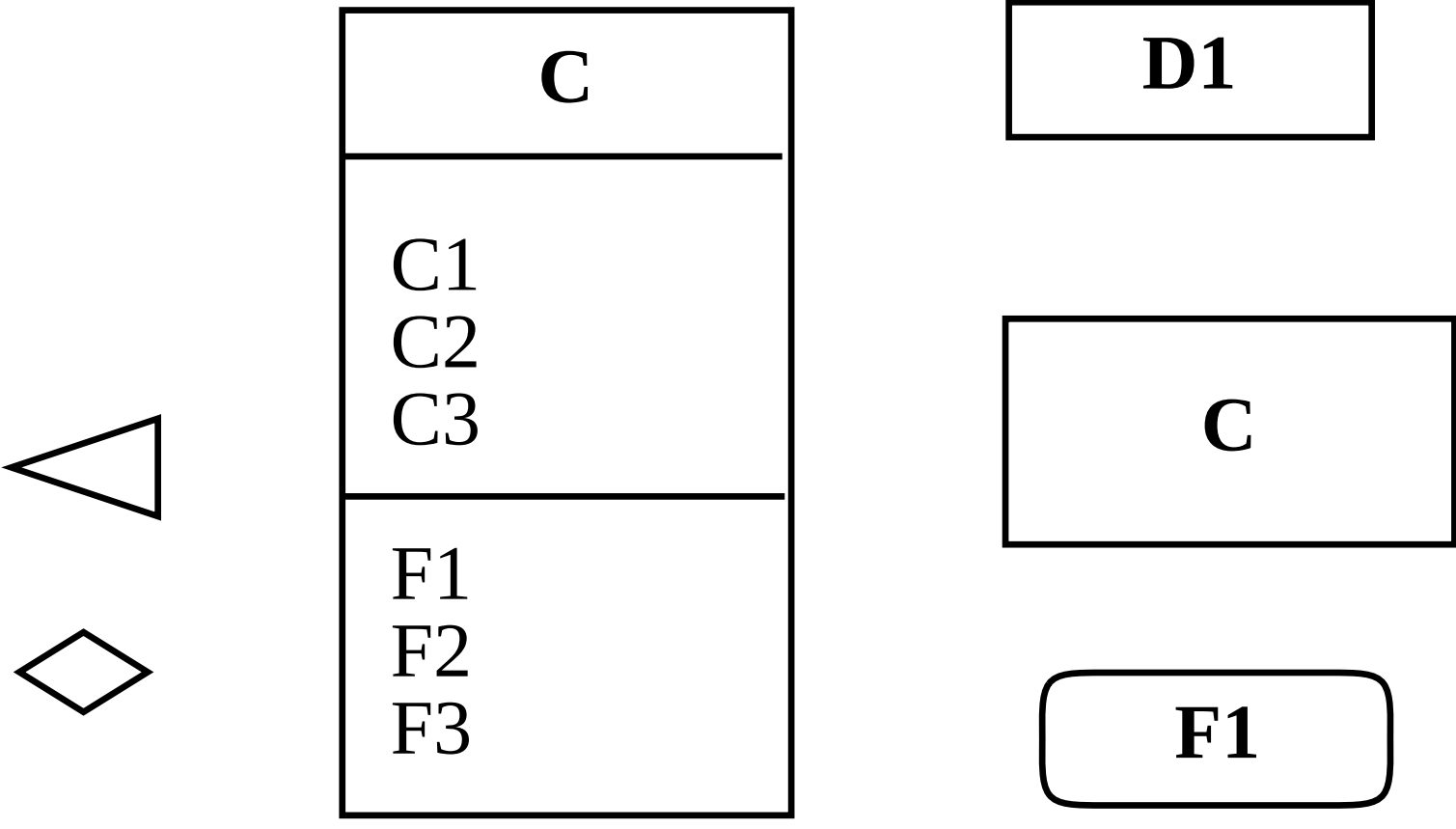
C
C1
C2
C3
F1
F2
F3
D1
C
F1